ՍԱՆ. ՀԱՆԳՈՒՅՑԻ ՀԱՏԱԿԱԳԻԾ +2,65
ՆԻՇՈՒՄ Մ1:100

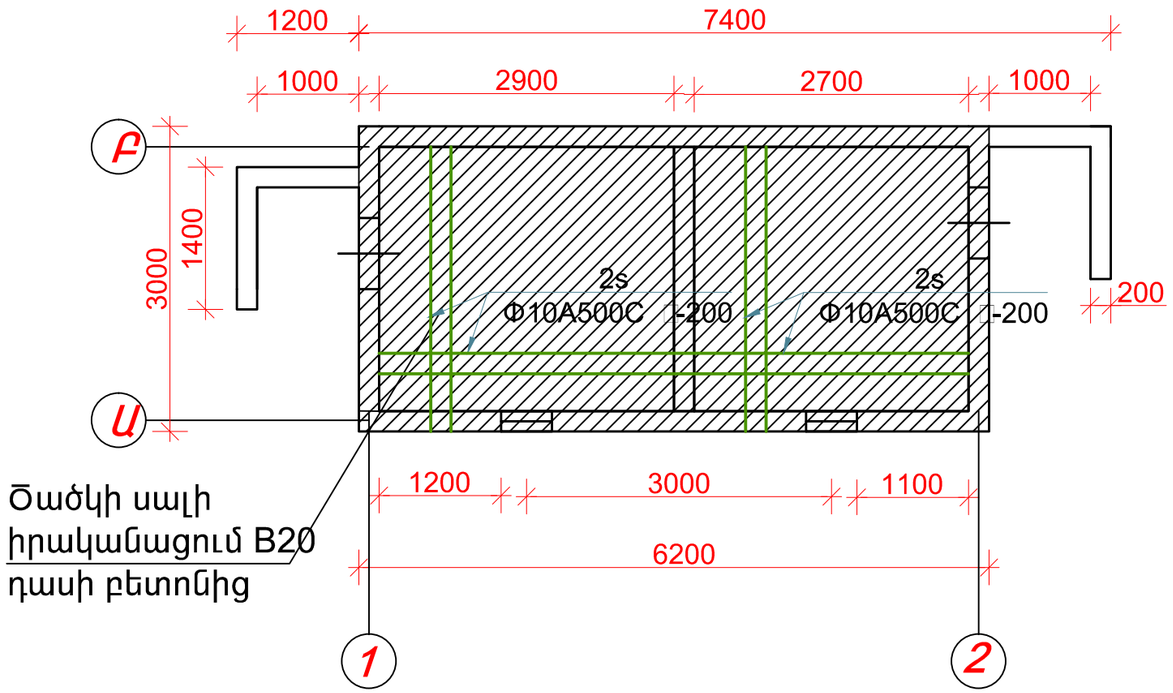

ՍԱՆ. ՀԱՆԳՈՒՅՑԻ ՀԱՏԱԿԱԳԻԾ +0,00
ՆԻՇՈՒՄ Մ1:100

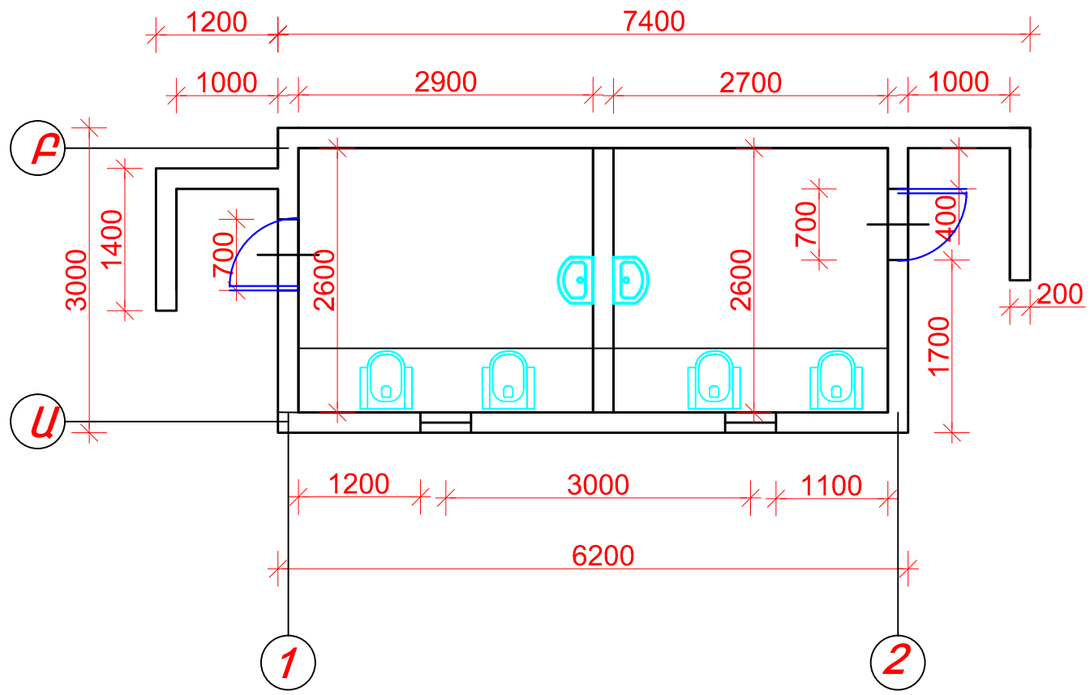

ՀՀ ԱՐԱՐԱՏԻ ՄԱՐԶԻ ՂՈՒԿԱՍԱՎԱՆ ՀԱՄԱՅՆՔԻ ԴՊՐՈՑԻ ՑԱՆԿԱՊԱՏԻ ԿԱՌՈՒՑՄԱՆ ԵՎ ՏԱՐԱԾՔԻ ԲԱՐԵԿԱՐԳՄԱՆ ԱՇԽԱՏԱՆՔՆԵՐ				Պայմանագիր N ԱՄՂՀ-ԲԲԱՀԱՇՁԲ-17/1		
Ն.Գ.Ի.	Վ.ԵՐԵՂՅԱՆ		ճարտարապետաշինարարական մաս	ՓՈՒԼ	ԹԵՐԹ	ԹԵՐԹԵՐ
ԿԱԶՄԵՑ	Ա.ԳՈՒԼՈՅԱՆ			ԱՆ	17	20
ՍՏՈՒԳԵՑ	Հ.ԱՆԴՐԵԱՍՅԱՆ					
			ՍԱՆ. ՀԱՆԳՈՒՅՑԻ ՀԱՏԱԿԱԳԻԾ +0,00,+2,65 ՆԻՇԵՐՈՒՄ Մ1:100	«ՍՏ ԱՐՏ» ՍՊԸ		